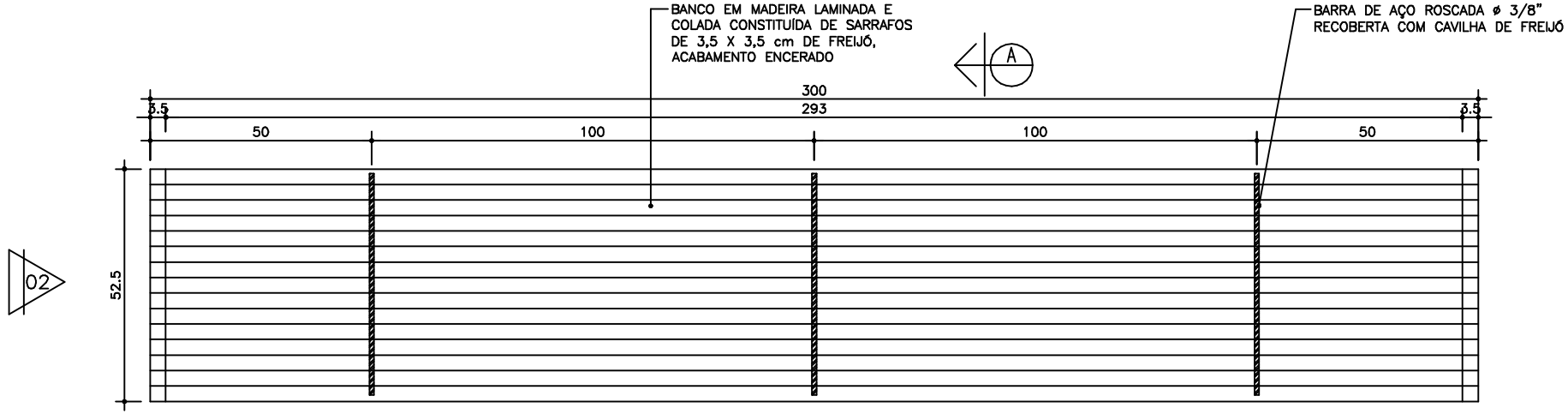

BANCO DA CAPELA – PLANTA
ESC.1:10
MEDIDAS EM CENTÍMETROS
4 UNIDADES

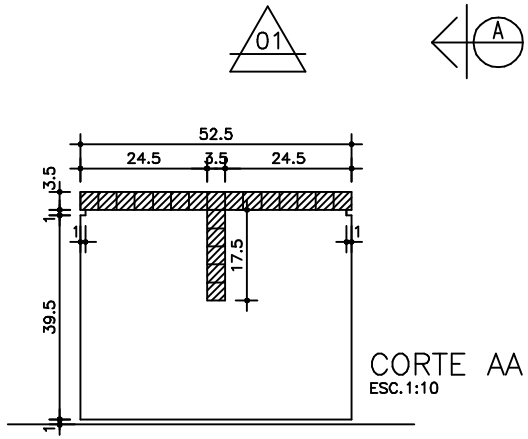

CORTE AA
ESC.1:10

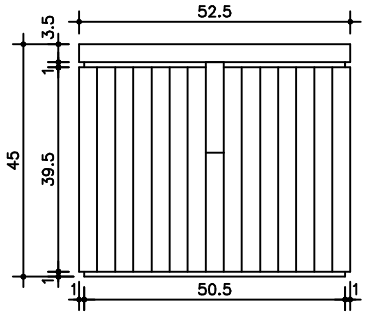

VISTA 02
ESC.1:10

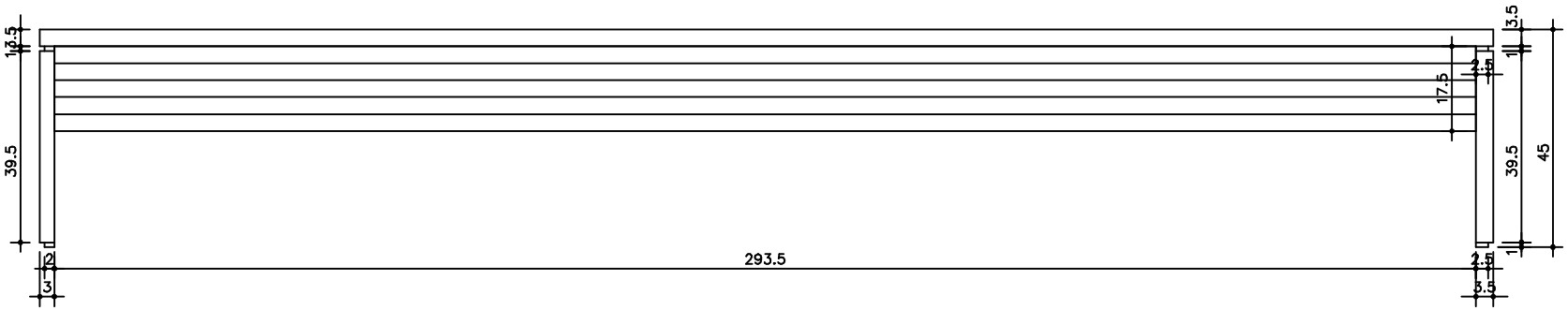

VISTA 01
ESC.1:10

PROJETO PAULISTA ARQUITETURA

PE_26_CAPCOM

CAMARA LEGISLATIVA DO DF

ITEM 12.11

PROJETO: NOVA SEDE DA CÂMARA LEGISLATIVA DO DF

DESENHO: PROJETO DE INTERIORES
BANCO DA CAPELA
MESA DAS COMISSÕES

ESC.: INDICADA DATA: JUNHO/09 ARQ: CLDF_INT_PE_26_CAPCOM_00.DWG

DESENHO Nº 01/04