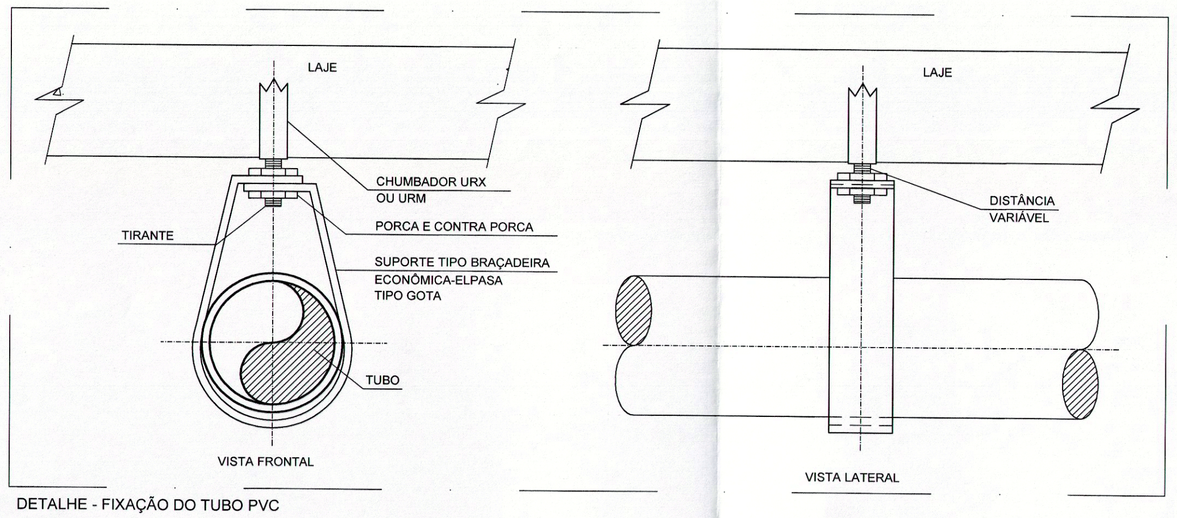

DETALHE - FIXAÇÃO DO TUBO PVC
SEM ESCALA

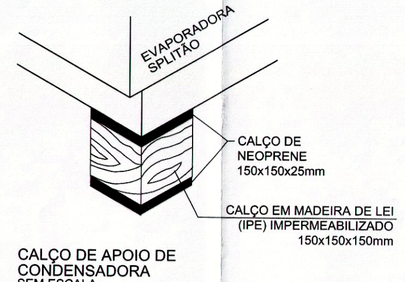

CALÇO DE APOIO DE CONDENSADORA
SEM ESCALA

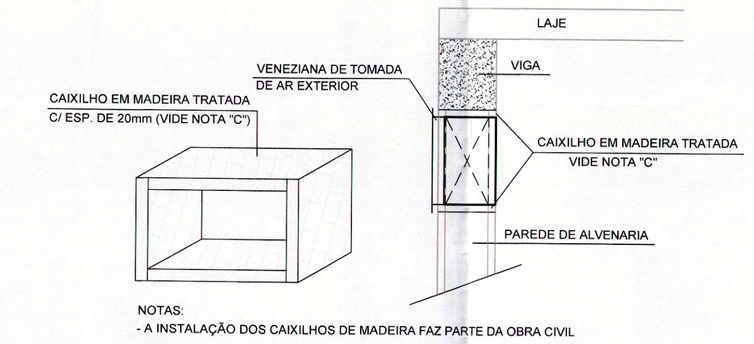

NOTAS:
- A INSTALAÇÃO DOS CAIXILHOS DE MADEIRA FAZ PARTE DA OBRA CIVIL
- AS DIMENSÕES INDICADAS NOS DESENHOS, CORRESPONDEM ÀS DIMENSÕES INTERNAS DOS CAIXILHOS

DETALHE CAIXILHO MADEIRA
SEM ESCALA

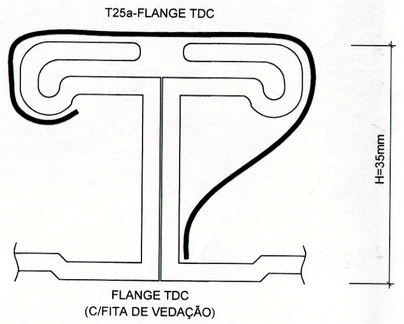

DETALHE JUNTAS E CONEXÃO
SEM ESCALA

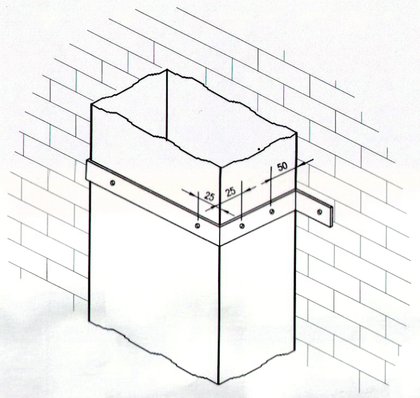

NOTAS:
- DISTÂNCIA MÁXIMA DO DUTO DA PAREDE E DE 50mm
- COM SEÇÃO MÁXIMA DE 500x500mm CARGA MÁXIMA POR REBITE E DE 15Kg

MAIOR LADO DO DUTO EM mm	CANTONEIRA	DISTÂNCIA ENTRE SUPORTES
ATÉ 600	1.1/4"x1.1/4"x1/8"	2,0m
DE 600 A 1200	1.1/2"x1.1/2"x1/8"	2,0m
DE 1200 A 1500	2"x2"x1/8"	1,5m
ACIMA DE 1500	2"x2"x1/8"	1,0m

SUPORTE PARA DUTOS
VERTICAIS EM PAREDES
SEM ESCALA

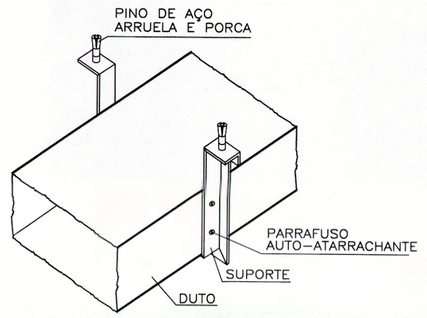

LADO	SUPORTE	DISTÂNCIA MÁXIMA (m)
ATÉ 450	A	3,0
460 A 750	B	3,0
760 A 1050	C	2,5
1060 A 2100	D	2,5
ACIMA DE 2110	E	2,5

DETALHE CONSTRUTIVO DE SUPORTE DE DUTO
S/ ESCALA

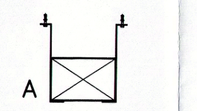

BARRA CHATA
1"x1/8"

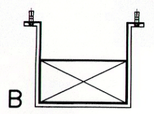

ABRAÇANDO POR BAIXO
CANTONEIRA
1x1x1/8"

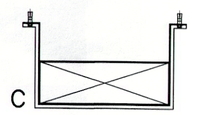

ABRAÇANDO POR BAIXO
CANTONEIRA
1.1/2"x1.1/2"x1/8"

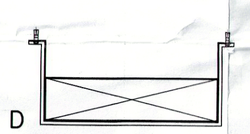

ABRAÇANDO POR BAIXO
CANTONEIRA
2"x2"x1/8"

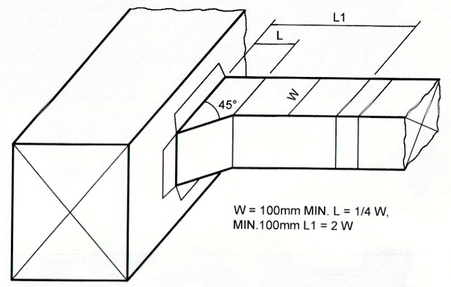

W = 100mm MIN. L = 1/4 W,
MIN.100mm L1 = 2 W

CONEXÃO PARA RAMAL
COM DUTO RETANGULAR
S/ ESCALA

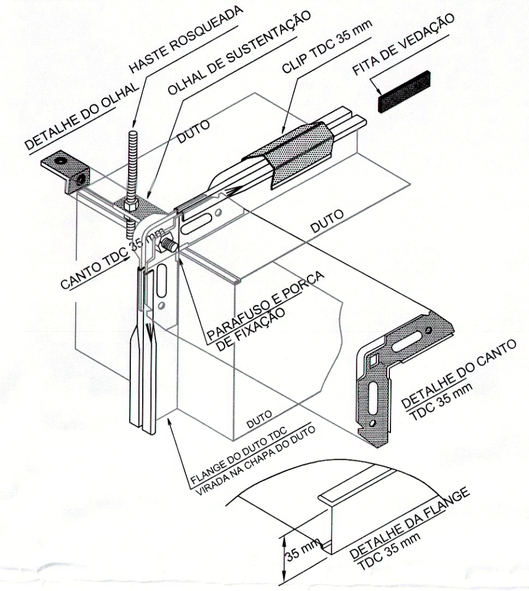

DETALHE - ACESSÓRIO DE FIXAÇÃO
SEM ESCALA

NOTAS:
1 - MEDIDAS EM MILIMETROS
2 - CONFECCIONAR CAIXA
PLENUM EM CHAPA DE AÇO
GALVANIZADO

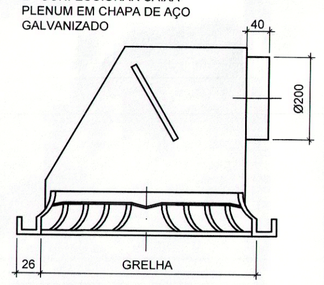

DETALHE DA CAIXA PLENUM PARA GRELHAS
SEM ESCALA

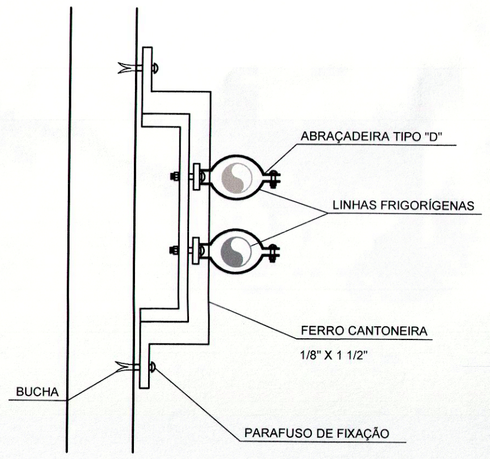

DETALHE 2 - FIXAÇÃO DE TUBULAÇÃO EM PAREDE
SEM ESCALA

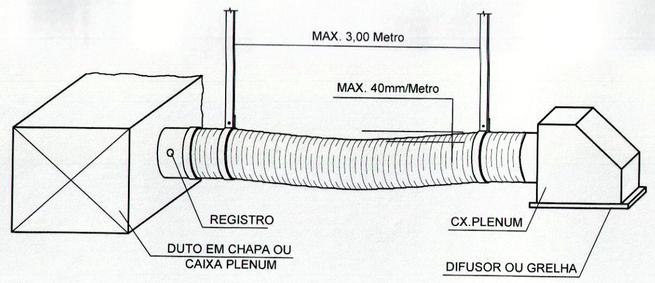

DETALHE DE FIXAÇÃO DOS DUTOS FLEXÍVEIS
S/ ESCALA

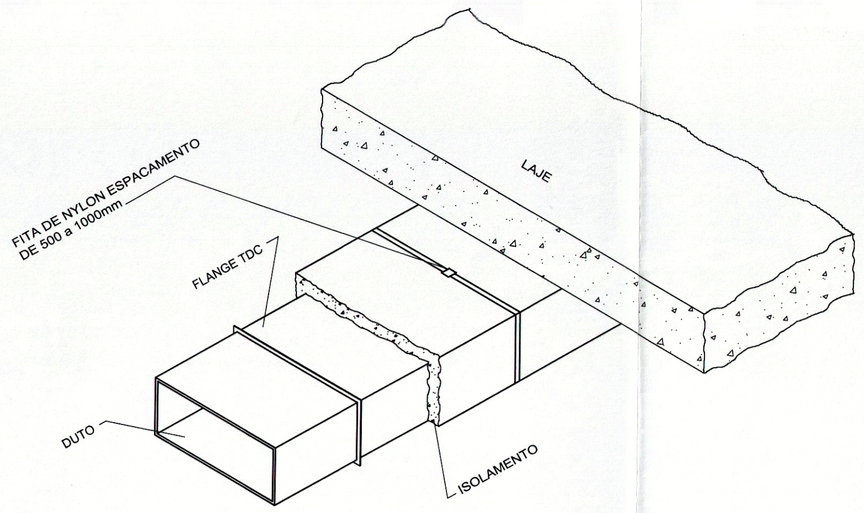

DETALHE GENÉRICO DUTO CONVENCIONAL AR COND.
SEM ESCALA

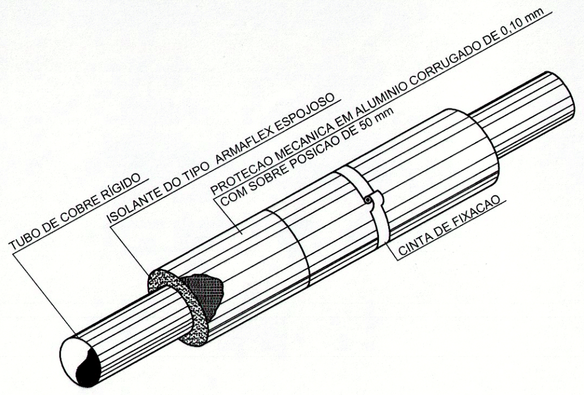

DETALHE TÍPICO DE ISOLAMENTO DE
TUBULAÇÃO FRIGORÍGENA APARENTE
SEM ESCALA

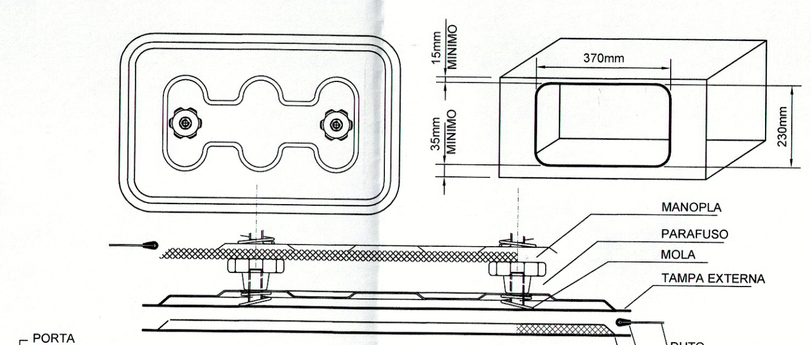

PORTA
INSPEÇÃO
PLANA
ESTAMPADA
RETANGULAR
P I P E R 3925
DIMENSÃO EM CM 39 X 25

I I - INOX ISOLADA
G I - GALVANIZADA ISOLADA
I S - INOX SIMPLES (S/ ISOL.)
G S - GALVANIZADA SIMPLES (S/ ISOL.)

MATERIAL
AÇO GALVANIZADO, AÇO INOX, ALUMINIO,
CHAPA PRETA.

DETALHE DA PORTA DE INSPEÇÃO
SEM ESCALA

REV	DESCRIÇÃO	DATA	DESENHO
R07	REVISÃO DETALHES	JUN/2017	TIAGO
R06	ATENDIMENTO EXIGENCIAS FISCALIZAÇÃO	MAI/2017	TIAGO
R05	REVISÃO GERAL	ABR/2017	TIAGO
R04	ATENDIMENTO EXIGÊNCIAS FISCALIZAÇÃO	MAR/2017	ANDERSON

ARCHITECH
Consultoria e Planejamento Ltda.

Folha nº 2.145
Processo DEPAM nº 0.187
Rubrica
Matrícula nº 1570

CLDF - RA I

ENDEREÇO: PRAÇA MUNICIPAL, LOTE 5
PROPRIETÁRIO: CÂMARA LEGISLATIVA DO DISTRITO FEDERAL
AUTOR DO PROJ.: JUAREZ BATISTA DE FARIAS CREA 27078/D-MG
RESP. TÉCNICO: JUAREZ BATISTA DE FARIAS CREA 27078/D-MG

Folha nº 2.145
Processo DEPAM nº 0.187 20 12
Rubrica
Matrícula nº 1570

ASS. DO PROPRIETÁRIO
ASS. DO AUTOR DO PROJETO
ASS. DO CO-AUTOR DO PROJETO
ASS. DO RESPONSÁVEL TÉCNICO

GEREAEP

OUTROS
NOVACAP - DOCUMENTO VISTO E EM CONDIÇÕES DE SER ACEITO
26 JUN. 2017
CONFORME ANÁLISE
186/20 12 - SEINST

CBMDF

PROJETO DE MECÂNICA - EXAUSTÃO

ARC 03/04

USO: **INSTITUCIONAL**

CONTEÚDO: PLANTA BAIXA TÉRREO e 1º SUBSOLO
CORTES AA, BB E CC
DETALHES CONSTRUTIVOS

CLIENTE: NOVACAP
DATA: MAR/2017
DES.: ANDERSON
ESCALA: INDICADA

REV R06

COD. DO PROJ.	CLIENTE	TIPO	UNIDADE	FASE	ESP.	FL.	REV.
	NOVACAP		CLDF	PROJ. EXECUTIVO		03/04	R07

DIREITOS AUTORAIS RESERVADOS CONFORME LEI Nº. 9.160 DE 19/02/1978