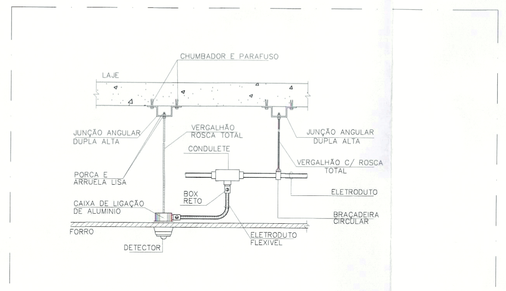

INSTALAÇÃO DE DETECTOR DE INCÊNDIO NO FORRO
SEM ESCALA

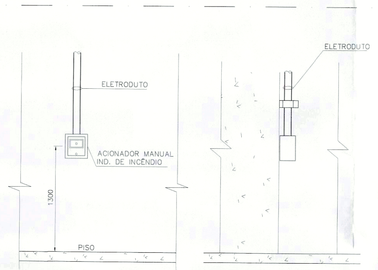

INSTALAÇÃO DE ACIONADOR MANUAL DE INCÊNDIO (APARENTE)
SEM ESCALA

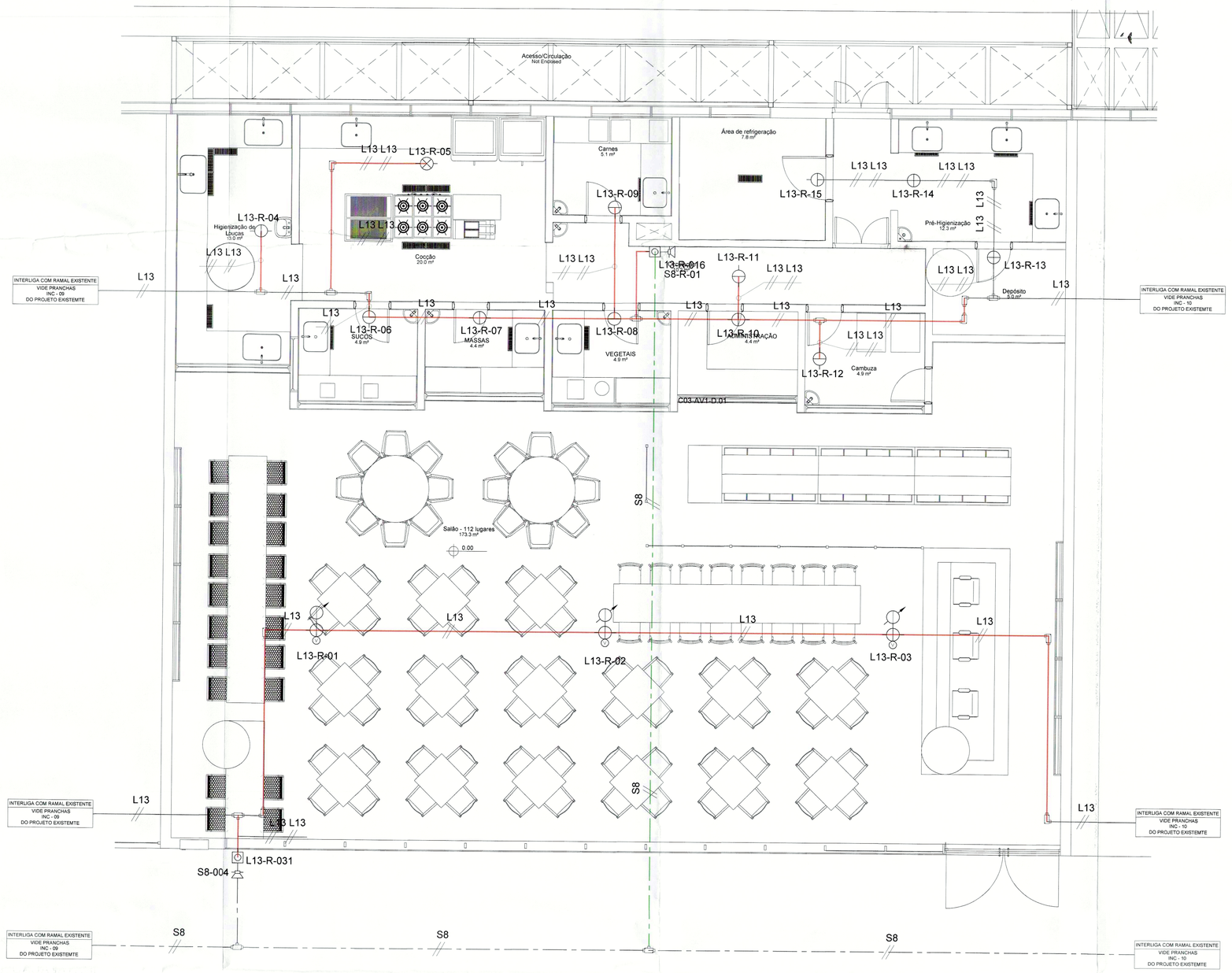

PLANTA BAIXA TÉRREO INFERIOR
ESC.:1/50

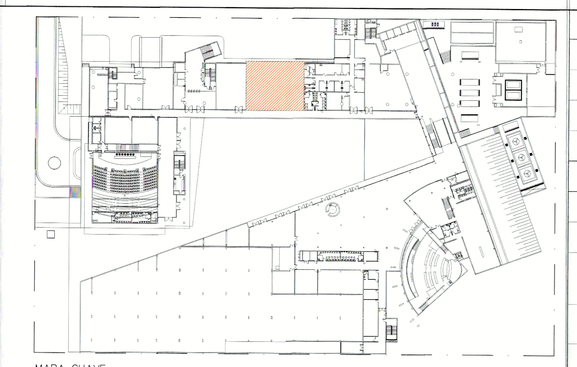

MAPA CHAVE
ESC 1/500

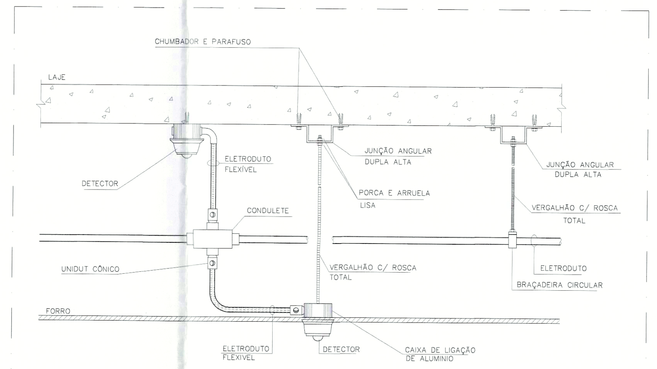

INSTALAÇÃO DE DETECTOR DE INCÊNDIO NO FORRO E NA LAJE COM INDICADOR VISUAL
SEM ESCALA

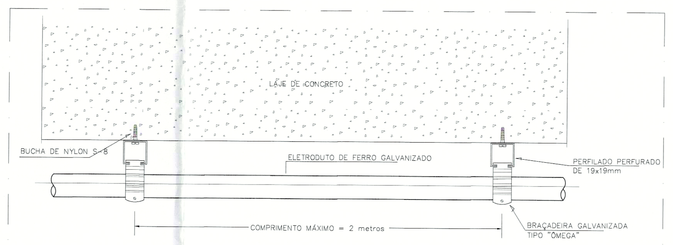

INSTALAÇÃO DE TUBULAÇÃO APARENTE PELA PAREDE E TEO
SEM ESCALA

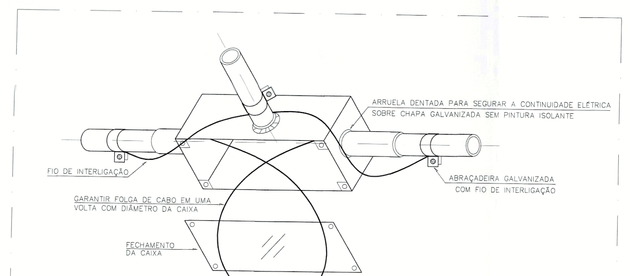

INTERLIGAÇÃO DE CAIXA DE DISTRIBUIÇÃO PARA MANTER A CONTINUIDADE ELÉTRICA DA BLINDAGEM DA TUBULAÇÃO
SEM ESCALA

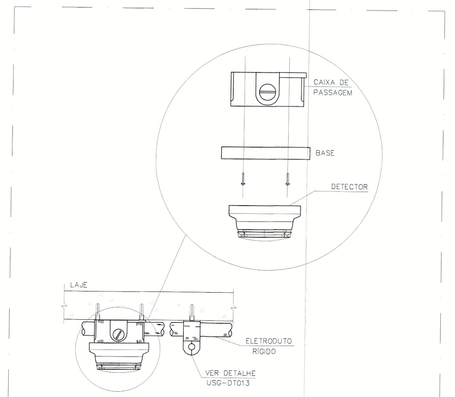

FIXAÇÃO DO DETECTOR NA LAJE
SEM ESCALA

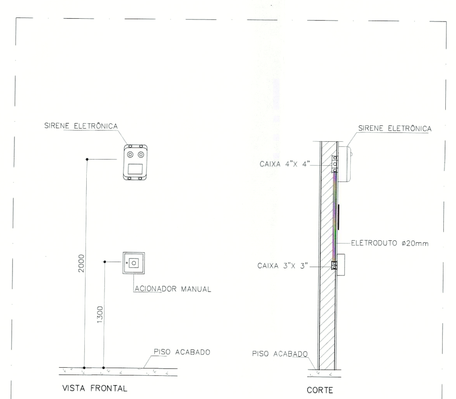

DETALHE DE INSTALAÇÃO DO ACIONADOR E SIRENE
SEM ESCALA

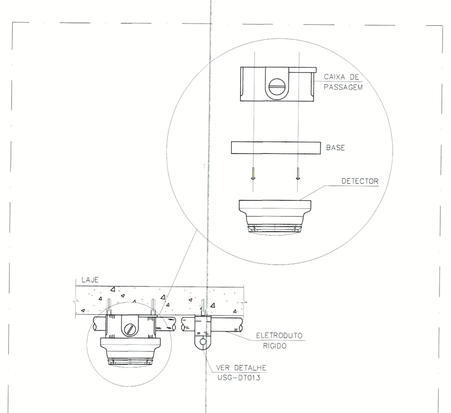

FIXAÇÃO DO DETECTOR NA LAJE
SEM ESCALA

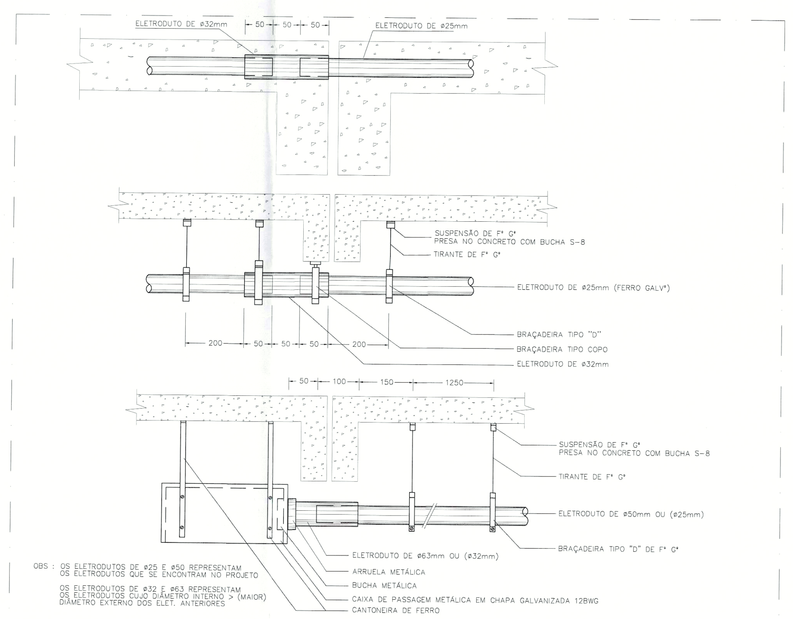

OBS: OS ELETRODUTOS DE ø32 E ø50 REPRESENTAM OS ELETRODUTOS QUE SE ENCONTRAM NO PROJETO
OS ELETRODUTOS DE ø32 E ø63 REPRESENTAM OS ELETRODUTOS QUE SE ENCONTRAM (MAIOR DIÂMETRO EXTERIOR DOS CLIET. ALTERNOS)

DETALHE DOS ELETRODUTOS E CAIXAS PASSANDO PELAS JUNTAS DE DILATAÇÃO
SEM ESCALA

NOTAS GERAIS

1 – COMPLEMENTA ESTE PROJETO, O CADERNO DE ENCARGOS E ESPECIFICAÇÕES TÉCNICAS;

2 – ANTES DE SER INICIADA A EXECUÇÃO, DEVERÁ SER REALIZADA VERIFICAÇÃO "IN-LOCO", DE TODOS OS ENCAMINHAMENTOS DAS INSTALAÇÕES E DOS ESPAÇOS DESTINADOS AOS EQUIPAMENTOS, INFORMANDO À FISCALIZAÇÃO, EVENTUAIS INTERFERÊNCIAS QUE SEJAM DETECTADAS;

3 – SERÁ DE RESPONSABILIDADE DA CONTRATADA A SELEÇÃO FINAL DOS EQUIPAMENTOS E MATERIAIS A SEREM EMPREGADOS NA OBRA, DE MODO QUE ATENDAM AS CARACTERÍSTICAS TÉCNICAS APRESENTADAS NOS DESENHOS E CADERNO DE ENCARGOS QUE COMPÕEM O PROJETO;

4 – SERÁ DE RESPONSABILIDADE DA CONTRATADA A COMPROVAÇÃO DA EQUIVALÊNCIA TÉCNICA DOS MATERIAIS E EQUIPAMENTOS QUE A MESMA SE PROPÕE A FORNECER PARA ATENDER AOS REQUISITOS DE PROJETO.

NOTAS TÉCNICAS

1 – A CENTRAL DE ALARME E DETECÇÃO DE INCÊNDIO DEVERÁ TER TECNOLOGIA ANALÓGICO-DIGITAL;

2 – OS DETETORES DEVERÃO SER DO TIPO ENDEREÇÁVEIS;

3 – A FIAÇÃO DE DETECÇÃO SERÁ EXECUTADA COM CONDUTORES COM CARACTERÍSTICA DE AUTOEXTINÇÃO DE FOGO EM CABO BLINDADO FORMADO POR DOIS CONDUTORES SÓLIDOS DE COBRE ELETROLÍTICO DE BITOLA 1,5mm2, TÊMPERA MOLE, CLASSE 1, ISOLAÇÃO EM PVC/A CLASSE 70°C ANTI-CHAMA, TORÇIDOS PARALELAMENTE , FITA SEPARADORA EM POLIÉSTER, BLINDAGEM FITA DE POLIÉSTER ALUMINIZADA + CONDUTOR DRENO DE COBRE ESTANHADO (50%-00 DU ENCIRDIDADE) SEÇÃO 0,50mm2 E COBERTURA EM PVC/E CLASSE 105°C, 600V, ANTI-CHAMA;

4 – CIRCUITO DE FORÇA DOS AVISADORES "S" SERÁ EXECUTADO EM CABO DO TIPO PP FORMADO POR 02 CONDUTORES DE BITOLA 2,5mm2 DE COBRE ELETROLÍTICO NU, TÊMPERA MOLE – CLASSE 5 DE ENDOIRDAMENTO, ANTI-CHAMA 750V, ISOLAÇÃO EPR 90°C, REF. AFUMEX, FAB. PIRYSIAN;

5 – TODA TUBULAÇÃO SERÁ EXECUTADA COM ELETRODUTOS GALVANIZADOS COM ø19mm NO MÍNIMO, OS ELETRODUTOS SERÃO FIXADOS A CADA 1,5m, E TODAS AS DERIVAÇÕES SERÃO ATRAVÉS DE CONDULETES; OS ELETRODUTOS DEVEM SER IDENTIFICADOS COM PINTURA NA COR VERMELHA DE UM ANEL DE 2 Cm A CADA 1,5m

6 – DEVERÁ SER DEIXADA FOLGA DE NO MÍNIMO 30 cm DOS FIOS DENTRO DAS CAIXAS DE PASSAGEM PARA FACILITAR A MONTAGEM E A MANUTENÇÃO;

7 – TODAS AS EMENDAS DEVERÃO SER EFETUADAS COM SOLDA;

8 – OS DETECTORES QUE ESTIVEREM ABAIXO DOS DUTOS DE AR CONDICIONADO DEVEM SER INSTALADOS CONFORME DETALHE CONSTRUTIVO ANEXO EM PLANTA;

SIMBOLOGIA

- DETECTOR DE FUMAÇA ÓPTICO NO AMBIENTE, ANALÓGICO/ENDEREÇÁVEL, FAB.: AUTROVICA, REF.: AUTROSAFE, OU TECNICAMENTE EQUIVALENTE.
- DETECTOR DE FUMAÇA ÓPTICO NO ENTREFORRO, ANALÓGICO/ENDEREÇÁVEL, FAB.: AUTROVICA, REF.: AUTROSAFE OU TECNICAMENTE EQUIVALENTE.
- INDICADOR PARALELO VISUAL. QUANDO DE ENTREFIXO SERÁ INSTALADO NA PAREDE MAIS PRÓXIMA À 1,80M DE ALTURA.
- DETECTOR DE FUMAÇA CÍNICO NO AMBIENTE, ANALÓGICO/ENDEREÇÁVEL, FAB.: AUTROVICA, REF.: AUTROSAFE OU TECNICAMENTE EQUIVALENTE.
- DETECTOR DE TEMPERATURA NO AMBIENTE, ANALÓGICO/ENDEREÇÁVEL, FAB.: AUTROVICA, REF.: AUTROSAFE, OU TECNICAMENTE EQUIVALENTE.
- DETECTOR DE VAZAMENTO DE GÁS MARCA EUROSONDELCO OU TECNICAMENTE EQUIVALENTE.
- DETECTOR LINEAR INTEGRADO (TX+RX), MARCA FIRERAY REF. 2000, OU TECNICAMENTE EQUIVALENTE.
- PRISMA/REFLETOR DO DETECTOR LINEAR, MARCA FIRERAY REF. 2000, OU TECNICAMENTE EQUIVALENTE.
- AVISADOR SONORO (SIRENE), FAB.:ROSHNI OU TECNICAMENTE EQUIVALENTE.
- ACIONADOR MANUAL ANALÓGICO/ENDEREÇÁVEL, FAB.: AUTROVICA, REF.: AUTROSAFE OU TECNICAMENTE EQUIVALENTE.
- MÓDULO DE ENDEREÇAMENTO DE ENTRADA, ANALÓGICO/ENDEREÇÁVEL, FAB.: AUTROVICA, REF.: AUTROSAFE OU TECNICAMENTE EQUIVALENTE.
- CENTRAL REPETIDORA ANALÓGICO/ENDEREÇÁVEL COM FUNÇÃO DE COMANDO, FAB.: AUTROVICA, REF.: AUTROSAFE OU TECNICAMENTE EQUIVALENTE.
- CENTRAL DE DETECÇÃO E ALARME DE INCÊNDIO, ANALÓGICA/ENDEREÇÁVEL, COM 06 LAÇOS DE DETECÇÃO E 04 LAÇOS DE SIRENE, REF.: AUTROSAFE OU TECNICAMENTE EQUIVALENTE.
- CAIXA DE PASSAGEM EM CHAPA DE AÇO, INSTALADA NO ENTREFORRO, 200x200x100mm
- ELETRODUTO FERRO GALVANIZADO SOBRE O FORRO OU PAREDES – QUANDO NÃO COTADO ø19mm
- CIRCUITO DE ALIMENTAÇÃO DAS SIRENES
- INDICAÇÃO DE DESCIDA DE ELETRODUTO
- INDICAÇÃO DE SUBIDA DE ELETRODUTO
- INDICAÇÃO DE PASSAGEM DE ELETRODUTO
- CONDULETES EM LIGA DE ALUMÍNIO, TIPO C, E, LR, LL, T e X.

NOTAÇÕES

L1 – 02 ENDEREÇO LAÇO

S1 – 01 ENDEREÇO SIRENE

LEGENDA

SIMBOLO	DESCRIÇÃO
	– RAMAL À ACRESCENTAR
	– RAMAL EXISTENTE

ARCHITECH
Consultoria e Planejamento Ltda.

Nome: 2008
Processo: 0.637/12
Rubrica:
Matrícula: 12590

SETOR	PRAÇA MUNICIPAL
ENDEREÇO	PRAÇA MUNICIPAL, LOTE 5
PROPRIETÁRIO	CÂMARA LEGISLATIVA DO DISTRITO FEDERAL
AUTOR DO PROJETO	DIONI SHINOHARA - CREA-2971/D-MS
RESP. TÉCNICO	

PROPRIETÁRIO

AUTOR DO PROJETO — Dioni Shinohara, Engenheiro Civil, 2971 D MS

RESP. TÉCNICO

CBMDF 19 OUT 2016 DESEG

GEREAEP:

CDF - CIAALF - DESEG - DEAP - NA HORA
PARECER Nº 13981 - D 01 DEZ 2016
PROTOCOLO Nº 76790 11 OUT 2016
O documento não possui rasuras, emendas ou borrões, e o conteúdo está de acordo com o Estudo Técnico.
Brasília, 01 de dezembro de 2016
Bombeiro Militar

OUTROS:

CBMDF:

DTC	PROJETO: SITEMA DE DETECÇÃO ALARME E INCENDIO	REV
01/02	DESENHO: PLANTA BAIXA TÉRREO INFERIOR	R03
	ESC : 1:50 · DATA: AGO/16 · ARQUIVO: 001 - CLDF - DETEC-R03	

DIREITOS AUTORAIS RESERVADOS CONFORME LEI Nº 9.160 DE 19/02/1978